120 x 70 h.215

Dati tecnici
Technical features

Max contenuto d'acqua *Max water capacity*	**270 l**
Jets idromassaggio *Whirlpool jets*	**8**
Jets airpool *Airpool jets*	**10**

Dati dimensionali
Dimensional features

Volume d'imballo *Packaging volume*	**0.90 mc**
Peso spedizione *Shipping weight*	**50 kg**

Caratteristiche elettriche
Electrical features

Voltaggio *Voltage*	**220 volt**
Tensione *Tension*	**50 Hz**
Potenza motore IDROMASSAGGIO *WHIRLPOOL motor power*	**0.80 hp**
Potenza assorbita IDROMASSAGGIO *WHIRLPOOL absorbed power*	**810 watt**
Potenza motore AIRPOOL *AIPOOL motor power*	**0.90 hp**
Potenza assorbita AIRPOOL *AIRPOOL absorbed power*	**700 watt**
Stabilizzatore temperatura *Temperature stabilize*	**1300 watt**
Potenza assorbita BAGNO TURCO *TURKISH BATH absorbed power*	

Disegno tecnico / *Technical drawing*

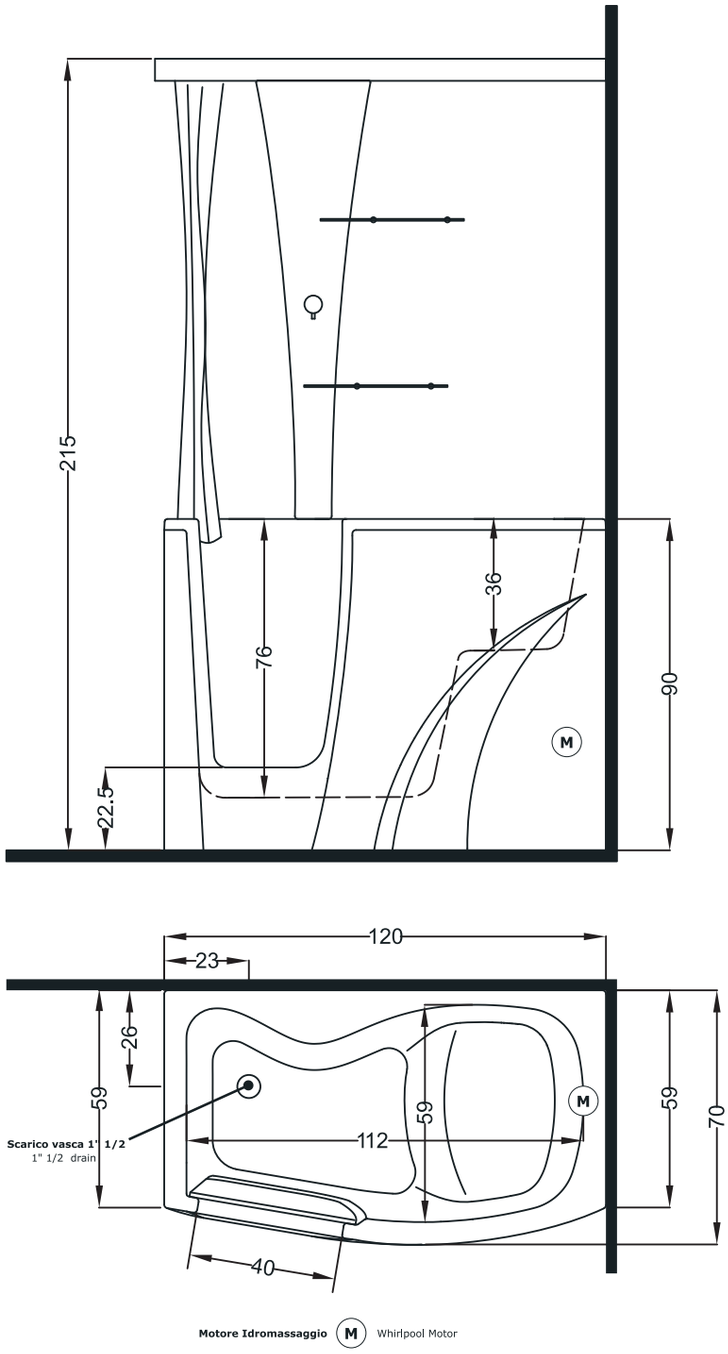

Installazioni disponibili / *Installations allowed*

1 (sx) **2 (dx)**

La ditta produttrice si riserva di apportare le modifiche tecniche opportune al prodotto senza obbligo di preavviso o di sostituzione
The manufacturer reserves the right to make any necessary technical alterations to the product without prior notice or replacement
2016 rev.02